Ventilatori
Fan

Con filtro R5GV2
With filter R5GV2

- Materiale: corpo in ABS. Griglia frontale in PC/ABS.
- Sistema di fissaggio: con clip elastiche, oppure con 4 viti autofilettanti
- Elemento filtrante: fibre sintetiche termo legate a struttura progressiva
- Range di fissaggio: spessore da 1 a 2,2 mm
- Connessione terra: con viti M4 sull'involucro del ventilatore
- Temperatura di stoccaggio **da -40°C a +70°C**
- Durata utile L10 a 20°C **50.000 h**
- Protezione del motore **Impedenza**
- Classe di applicazione **Classe I**
- Classe di filtraggio **G3 secondo EN 779**
- Grado di separazione **85% - DIN 24185**
- Grado di protezione **UL TYPE 12**
- Capacità ritenzione polveri **600 g/m^2**
- Peso **0,8 kg**

Nota
Filtro lavabile circa 10 volte

Opzionale
Colore RAL 9005 = R5905GV..

- Material: PC/ABS UV resistant
- Mounting: by means of elastic clips or 4 self-tapping screws
- Filtering media: thermo-linked progressive structure synthetic fibre
- Mounting range: thickness from 1 to 2,2 mm.
- Earthing connection: by M4 screws on the fan case
- Storing temperature **from -40°C to +70°C**
- Lifespan L10 a 20°C **50.000 h**
- Motor protection **Impedance**
- Application class **Class I**
- Filtering CLASS **G3 as per EN 779**
- Separation grade **85% - DIN 24185**
- Protection degree **UL TYPE 12**
- Dust retention capacity **600 g/m^2**
- Weight **0,8 kg**

Note
Filter washable approximately 10 times

Optional
RAL 9005 colour = R5905GV..

Approvazioni
Approvals

-10° °C +55°

IP54

CODICE CODE	TENSIONE VOLTAGE Vac	 VdC	FREQUENZA FREQUENCY Hz	ASSORBIMENTO ABSORPTION A	 W	PORTATA ARIA AIR FLOW M³/h	RUMORE NOISE dB (A)	SUPPORTO ROTAZIONE ROTATION SUPPORT
R5GV211	115		50/60	0,26/0,24	22/20	44/46	45 / 50	cuscinetti
R5GV221	230		50/60	0,14/0,12	22/21	44/46	45 / 50	cuscinetti
R5GV224		24		0,38	9,2	50	48	cuscinetti

Ventilatori
Fan

Con filtro R5GV2
With filter R5GV2

Portata d'aria
Refrigerations power

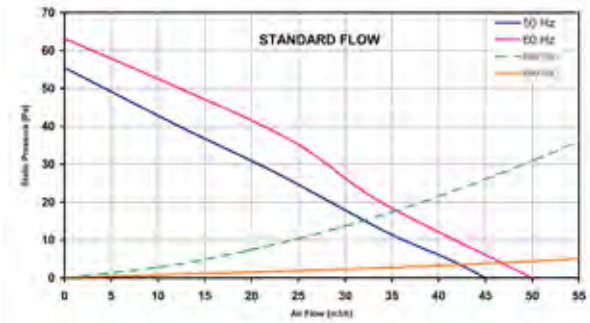

R5GV211 / R5GV221

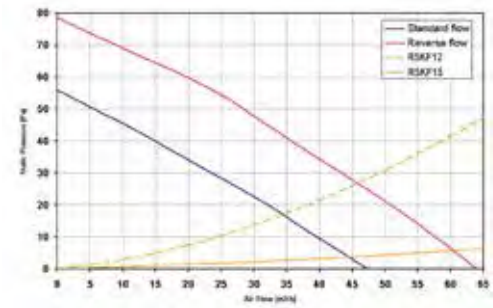

R5GV224

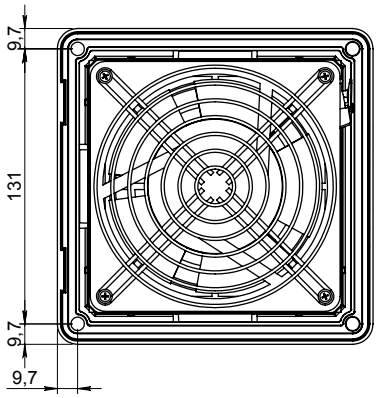

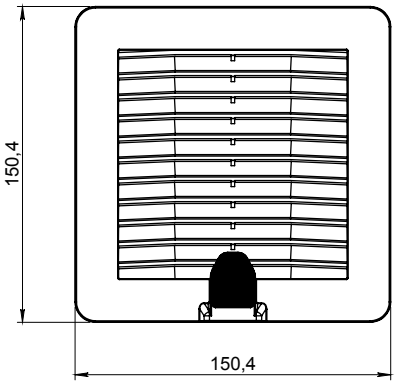

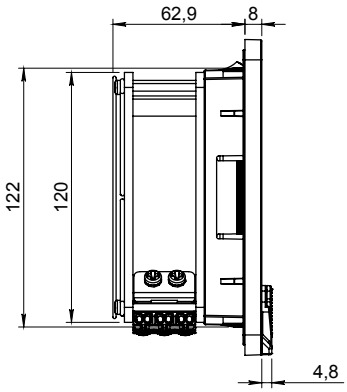
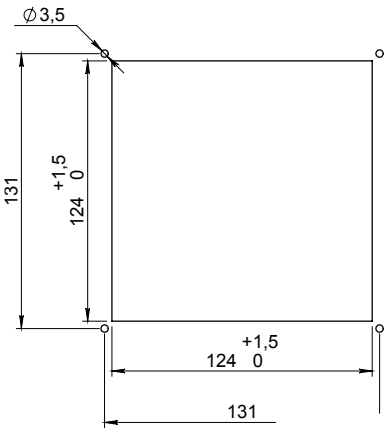
Dima di foratura (mm)
Drilling pattern (mm)