Sistema di sospensione a braccio portante serie HEAVY
HEAVY Support arm system

Caratteristiche
Specifications

Il sistema di sospensione HEAVY può essere composto abbinando i vari giunti in alluminio con il tubolare 80x80 mm, sia per la parte orizzontale che per la parte verticale del braccio. Disponibile anche la versione con partenza da terra.
Tale sistema è particolarmente indicato laddove sono previsti carichi pesanti.
Le portate, indicate nel grafico sottostante, variano a seconda della composizione del sistema.
I giunti sono costruiti in lega di alluminio verniciata RAL 7035.
Le tenute a soffietto sono in materiale plastico colore RAL 7035.
Il tubolare di collegamento è in lamiera di acciaio verniciata RAL 7035 di dimensioni 80x80 mm, spessore 4 mm, con apertura per i passacavi di 72x72 mm.
Il grado di protezione del sistema è IP54 secondo EN 60529.
Giunti, tubi e contenitori possono essere richiesti in colori speciali.
In base alle diverse esigenze, è possibile collegare i nuovi contenitori di comando serie ALUFRAME oppure le tradizionali casse DKC serie CE, CLE e CDE.

HEAVY support arm system can be created combining various joints with 80x80 mm pipe both for horizontal and vertical parts of the arm.
This system is particularly suitable where heavy loads are expected.
The below diagram illustrates the load capacity according to the system length.
Joints are manufactured of aluminium alloy painted RAL 7035.
Corrugated gaskets are made of a plastic material RAL 7035 color.
The connection pipe is made of steel sheet painted RAL 7035 with the dimensions of 80x80 mm, 4 mm thick, with 72x72 mm bor for cables passage.
The system protection degree is IP54 as per EN 60529.
Joints, pipes and enclosures of special colors can be supplied upon request.
Based on different requirements it is possible to connect new ALUFRAME control enclosures or conventional DKC boxes of CE, CLE and CDE series.

CARATTERISTICHE TECNICHE

- Materiale giunti: Lega di alluminio verniciata RAL 7035.
- Materiale tubi: Acciaio verniciato RAL 7035.
- Colore soffietti: RAL 7035.
- Grado di protezione: IP 54

TECHNICAL SPECIFICATIONS

- Material of joints: Aluminium alloy painted RAL 7035.
- Material of pipes: Steel painted RAL 7035.
- Corrugated gaskets color: RAL 7035.
- Protection degree: IP 54

IP54

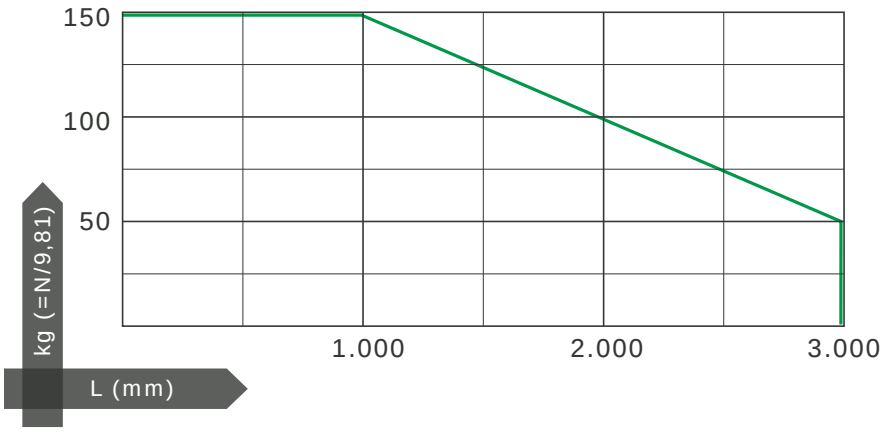

Sistema di sospensione a braccio portante serie HEAVY
HEAVY Support arm system

Configurazioni con torretta rotante
Configuration with rotating turret

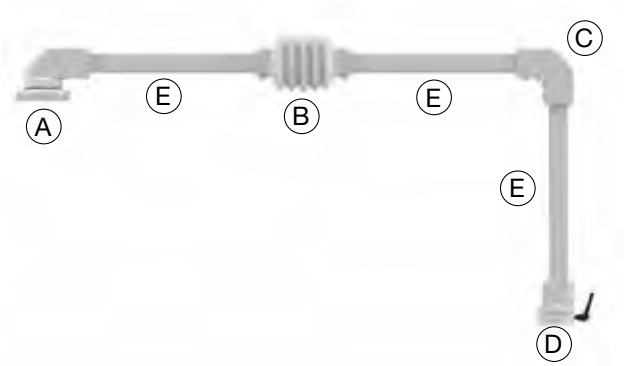

CONFIGURAZIONE 1
CONFIGURATION 1

RIF.	DESCRIZIONE DESCRIPTION	CODICE CODE	QUANTITÀ QUANTITY
A	Torretta rotante Rotating turret	**R5SHSTR**	1
B	Giunto intermedio Intermediate joint	**R5SHSIN**	1
C	Adattatore angol. Angle coupling	**R5SHSAF**	1
D	Snodo dritto Straight joint	**R5SHSDF**	1
E	Tubo quadro Square pipe	**R5SLT8X***	3

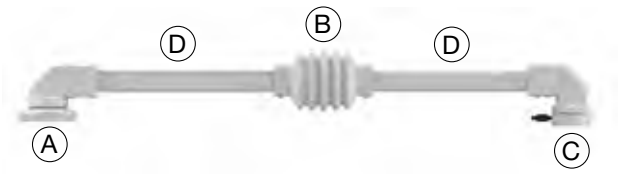

CONFIGURAZIONE 2
CONFIGURATION 2

RIF.	DESCRIZIONE DESCRIPTION	CODICE CODE	QUANTITÀ QUANTITY
A	Torretta rotante Rotating turret	**R5SHSTR**	1
B	Giunto intermedio Intermediate joint	**R5SHSIN**	1
C	Snodo rotante Rotating joint	**R5SHSRF**	1
D	Tubo quadro Square pipe	**R5SLT8X***	2

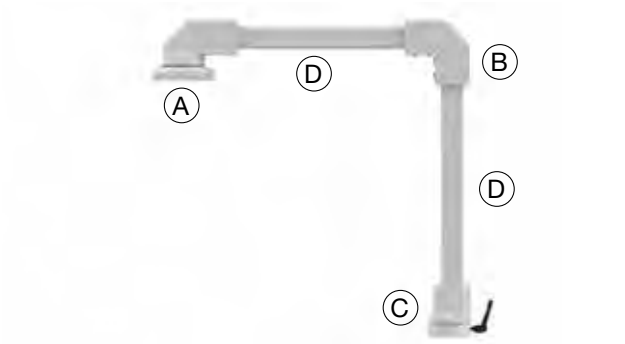

CONFIGURAZIONE 3
CONFIGURATION 3

RIF.	DESCRIZIONE DESCRIPTION	CODICE CODE	QUANTITÀ QUANTITY
A	Torretta rotante Rotating turret	**R5SHSTR**	1
B	Adattatore angol. Angle coupling	**R5SHSAF**	1
C	Snodo dritto Straight joint	**R5SHSDF**	1
D	Tubo quadro Square pipe	**R5SLT8X***	2

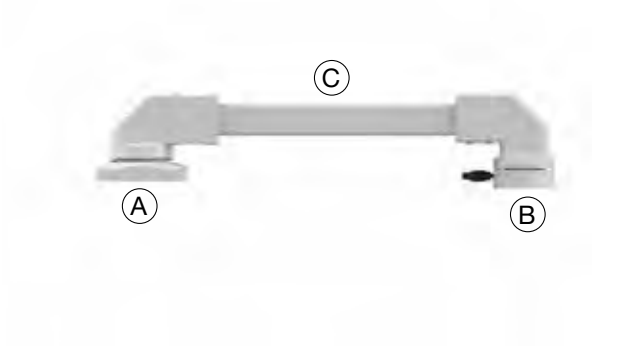

CONFIGURAZIONE 4
CONFIGURATION 4

RIF.	DESCRIZIONE DESCRIPTION	CODICE CODE	QUANTITÀ QUANTITY
A	Torretta rotante Rotating turret	**R5SHSTR**	1
B	Snodo rotante Rotating joint	**R5SHSRF**	1
C	Tubo quadro Square pipe	**R5SLT8X***	1

Sostituire X con il numero relativo alla lunghezza del tubo necessario: 5 per il tubo da 500 mm, 1 per il tubo da 1000 mm, 2 per il tubo da 2000 mm.
X is to be substituted by a number relative to the required pipe length: 5 for 500 mm pipe, 1 for 1000 mm pipe, 2 for 2000 mm pipe.

Sistema di sospensione a braccio portante serie HEAVY
HEAVY Support arm system

Configurazioni con giunto a parete
Configuration with wall mount joint

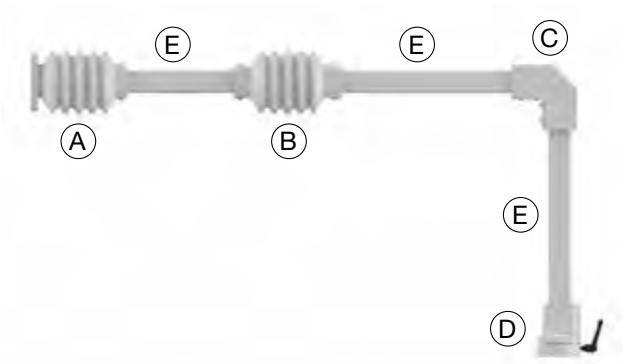

CONFIGURAZIONE 5
CONFIGURATION 5

RIF.	DESCRIZIONE DESCRIPTION	CODICE CODE	QUANTITÀ QUANTITY
A	Giunto a parete Wall mount joint	**R5SHSAP**	1
B	Giunto intermedio Intermediate joint	**R5SHSIN**	1
C	Adattatore angol. Angle coupling	**R5SHSAF**	1
D	Snodo dritto Straight joint	**R5SHSDF**	1
E	Tubo quadro Square pipe	**R5SLT8X***	3

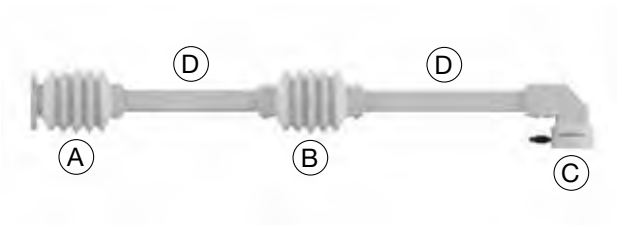

CONFIGURAZIONE 6
CONFIGURATION 6

RIF.	DESCRIZIONE DESCRIPTION	CODICE CODE	QUANTITÀ QUANTITY
A	Giunto a parete Wall mount joint	**R5SHSAP**	1
B	Giunto intermedio Intermediate joint	**R5SHSIN**	1
C	Snodo rotante Rotating joint	**R5SHSRF**	1
D	Tubo quadro Square pipe	**R5SLT8X***	2

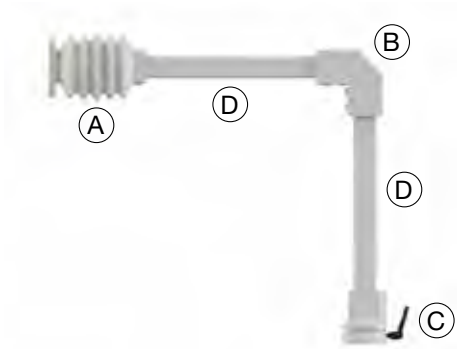

CONFIGURAZIONE 7
CONFIGURATION 7

RIF.	DESCRIZIONE DESCRIPTION	CODICE CODE	QUANTITÀ QUANTITY
A	Giunto a parete Wall mount joint	**R5SHSAP**	1
B	Adattatore angol. Angle coupling	**R5SHSAF**	1
C	Snodo dritto Straight joint	**R5SHSDF**	1
D	Tubo quadro Square pipe	**R5SLT8X***	2

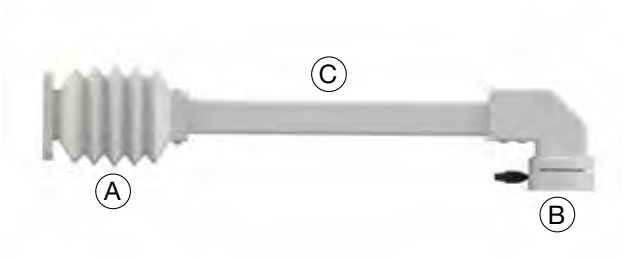

CONFIGURAZIONE 8
CONFIGURATION 8

RIF.	DESCRIZIONE DESCRIPTION	CODICE CODE	QUANTITÀ QUANTITY
A	Giunto a parete Wall mount joint	**R5SHSAP**	1
B	Snodo rotante Rotating joint	**R5SHSRF**	1
C	Tubo quadro Square pipe	**R5SLT8X***	1

Sostituire X con il numero relativo alla lunghezza del tubo necessario: 5 per il tubo da 500 mm, 1 per il tubo da 1000 mm, 2 per il tubo da 2000 mm.
X is to be substituted by a number relative to the required pipe length: 5 for 500 mm pipe, 1 for 1000 mm pipe, 2 for 2000 mm pipe.

Sistema di sospensione a braccio portante serie HEAVY
HEAVY Support arm system

Configurazioni con partenza da terra
Configuration with starts from ground

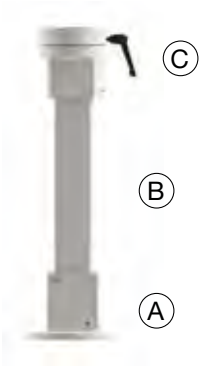

CONFIGURAZIONE 1
CONFIGURATION 1

RIF.	DESCRIZIONE DESCRIPTION	CODICE CODE	QUANTITÀ QUANTITY
A	Giunto da terra Groun kd joint	**R5SHGPT80**	1
B	Tubo quadro Square pipe	**R5SLT8X***	1
C	Snodo dritto Straight joint	**R5SHSDF**	1

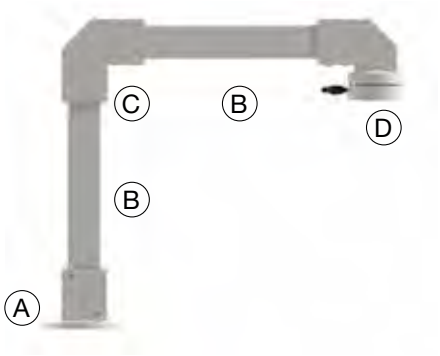

CONFIGURAZIONE 2
CONFIGURATION 2

RIF.	DESCRIZIONE DESCRIPTION	CODICE CODE	QUANTITÀ QUANTITY
A	Giunto da terra Ground joint	**R5SHGPT80**	1
B	Tubo quadro Square pipe	**R5SLT8X***	2
C	Adattatore angol. Angle coupling	**R5SHSAF**	1
D	Snodo rotante Rotating joint	**R5SHSRF**	1

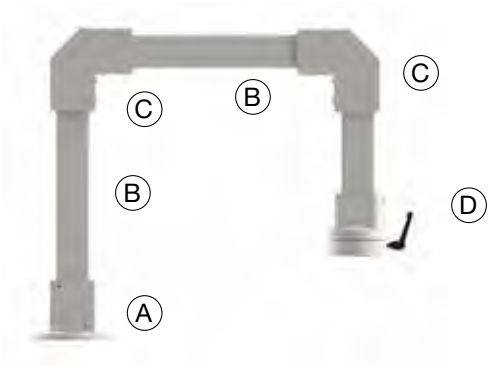

CONFIGURAZIONE 3
CONFIGURATION 3

RIF.	DESCRIZIONE DESCRIPTION	CODICE CODE	QUANTITÀ QUANTITY
A	Giunto da terra Ground joint	**R5SHGPT80**	1
B	Tubo quadro Square pipe	**R5SLT8X***	2
C	Adattatore angol. Angle coupling	**R5SHSAF**	2
D	Snodo dritto Straight joint	**R5SHSDF**	1

Sostituire X con il numero relativo alla lunghezza del tubo necessario: 5 per il tubo da 500 mm, 1 per il tubo da 1000 mm, 2 per il tubo da 2000 mm.
X is to be substituted by a number relative to the required pipe length: 5 for 500 mm pipe, 1 for 1000 mm pipe, 2 for 2000 mm pipe.

Sistema di sospensione a braccio portante serie HEAVY
HEAVY Support arm system

Giunto con partenza da terra
Joint with starts from ground

Per la partenza da terra e/o da superfici orizzontali. Utilizzare in abbinamento al tubo quadrato 80x80 mm.

For starting from the ground and/or horizontal surfaces. Use in conjunction with square tube 80x60 mm

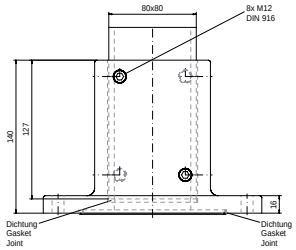

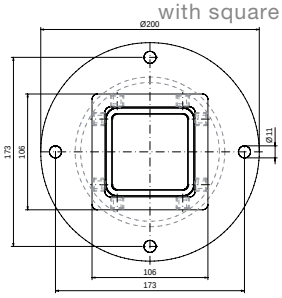

CODICE CODE	ARTICOLO ITEM	MATERIALE MATERIAL	COLORE COLOR	PESO, G WEIGHT, G	PARTI INCLUSE INCLUDED PARTS
R5SHGPT80	Giunto Joint	Lega di alluminio Aluminium alloy	RAL 7035	7.000	Viti di fissaggio, guarnizioni Fasteners, seals

Giunto a parete
Wall mount joint

Per il fissaggio alla parete dell'armadio e/o a superfici verticali. Utilizzare in abbinamento al tubo quadrato 80x80 mm.

Purposed for fastening to a enclosure wall and/or vertical surfaces. To be used in combination with 80x80 mm square pipe.

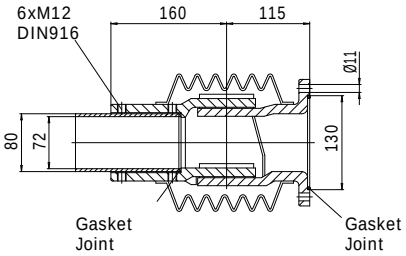

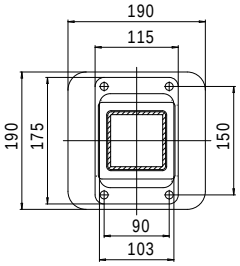

CODICE CODE	ARTICOLO ITEM	MATERIALE MATERIAL	COLORE COLOR	PESO, G WEIGHT, G	ANGOLO DI ROTAZIONE ROTATION ANGLE	PARTI INCLUSE INCLUDED PARTS
R5SHSAP	Giunto Joint	Lega di alluminio Aluminium alloy	RAL 7035	9.450	170°	Viti di fissaggio, guarnizioni Fasteners, seals
	Soffietto Corrugated gasket	Plastica Plastic				

Giunto intermedio
Intermediate joint

Permette di accoppiare più elementi orizzontali del sistema braccio, consentendone la rotazione. Utilizzare in abbinamento ai tubi quadrati 80x80 mm.

Allows coupling several horizontal elements of an arm system providing its rotation. To be used in combination with 80x80 mm square pipes.

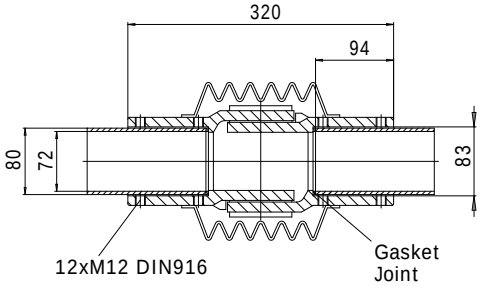

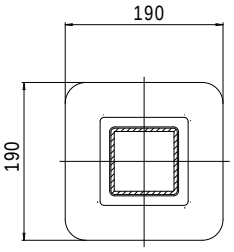

CODICE CODE	ARTICOLO ITEM	MATERIALE MATERIAL	COLORE COLOR	PESO, G WEIGHT, G	ANGOLO DI ROTAZIONE ROTATION ANGLE	PARTI INCLUSE INCLUDED PARTS
R5SHSIN	Giunto Joint	Lega di alluminio Aluminium alloy	RAL 7035	10.000	170°	Viti di fissaggio, guarnizioni Fasteners, seals
	Soffietto Corrugated gasket	Plastica Plastic				

Sistema di sospensione a braccio portante serie HEAVY
HEAVY Support arm system

Torretta rotante
Rotating turret

Per il fissaggio al tetto dell'armadio e/o a superfici orizzontali. Utilizzare in abbinamento al tubo quadrato 80x80 mm.

For starting from the ground and/ or horizontal surfaces. To be used in combination with 80x80 mm square pipe.

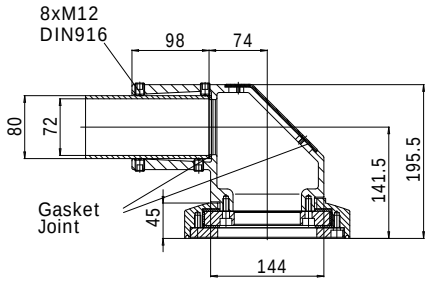

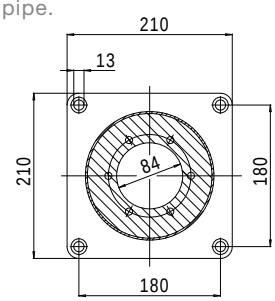

CODICE CODE	ARTICOLO ITEM	MATERIALE MATERIAL	COLORE COLOR	PESO, G WEIGHT, G	ANGOLO DI ROTAZIONE ROTATION ANGLE	PARTI INCLUSE INCLUDED PARTS
R5SHSTR	Giunto Joint	Lega di alluminio Aluminium alloy	RAL 7035	15.700	300°	Viti di fissaggio, guarnizioni Fasteners, seals

Adattatore angolare 90°
90° angle coupling

Per collegare l'elemento orizzontale con quello verticale del sistema braccio. Utilizzare in abbinamento ai tubi quadrati 80x80 mm.

Purposed to join horizontal and vertical elements of an arm system. To be used in combination with 80x80 mm square pipes.

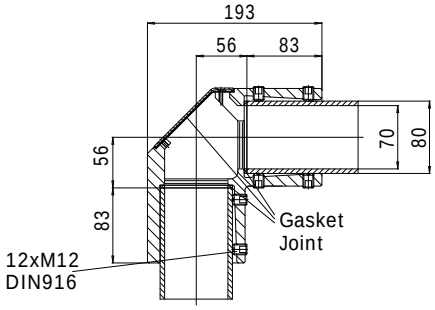

CODICE CODE	ARTICOLO ITEM	MATERIALE MATERIAL	COLORE COLOR	PESO, G WEIGHT, G	PARTI INCLUSE INCLUDED PARTS
R5SHSAF	Giunto Joint	Lega di alluminio Aluminium alloy	RAL 7035	2.400	Viti di fissaggio, guarnizioni Fasteners, seals

Sistema di sospensione a braccio portante serie HEAVY
HEAVY Support arm system

Snodo rotante dritto
Straight joint

Per collegare il contenitore alla parte verticale del sistema braccio. Utilizzare in abbinamento al tubo quadrato 80x80 mm.

Purposed to fasten an enclosure to the vertical part of an arm system. To be used in combination with 80x80 mm square pipe.

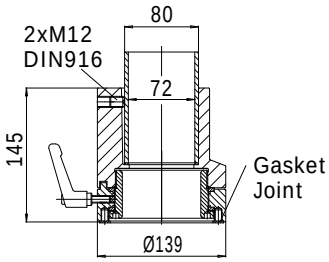

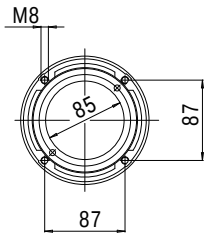

CODICE CODE	ARTICOLO ITEM	MATERIALE MATERIAL	COLORE COLOR	PESO, G WEIGHT, G	ANGOLO DI ROTAZIONE ROTATION ANGLE	PARTI INCLUSE INCLUDED PARTS
R5SHSDF	Giunto Joint	Lega di alluminio Aluminium alloy	RAL 7035	3.100	300°	Viti di fissaggio, guarnizioni Fasteners, seals

Snodo rotante 90°
Rotating joint 90°

Permette il fissaggio del contenitore direttamente alla parte orizzontale del sistema braccio. Utilizzare in abbinamento al tubo quadrato 80x80 mm.

Purposed to fasten an enclosure directly to the horizontal part of an arm system. To be used in combination with 80x80 mm square pipe.

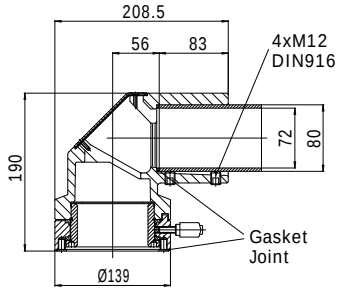

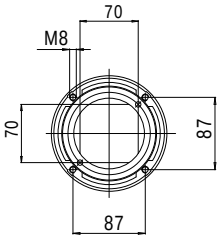

CODICE CODE	ARTICOLO ITEM	MATERIALE MATERIAL	COLORE COLOR	PESO, G WEIGHT, G	ANGOLO DI ROTAZIONE ROTATION ANGLE	PARTI INCLUSE INCLUDED PARTS
R5SHSRF	Giunto Joint	Lega di alluminio Aluminium alloy	RAL 7035	6.550	300°	Viti di fissaggio, guarnizioni Fasteners, seals

Tubo quadro 80x80 mm
Square pipe 80x80 mm

Utilizzare per la composizione del sistema braccio orizzontale e verticale. In fase di installazione il tubo può essere tagliato e riutilizzato in base alle esigenze senza ulteriori lavorazioni.

To be used for horizontal and vertical arm parts composition. During the installation this pipe can be cut and reemployed as required with no additional treatmentspipes.

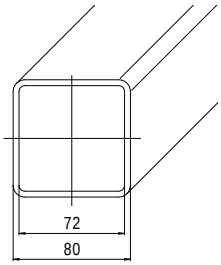

CODICE CODE	MATERIALE MATERIAL	COLORE COLOR	LUNGHEZZA, MM LENGTH, MM	SPESSORE, MM THICKNESS, MM	PESO, G WEIGHT, G
R5SLT85	Acciaio Steel	RAL 7035	500	4	5.240
R5SLT81			1000		10.480
R5SLT82			2000		20.960